高精度模拟量电感式传感器

# IPRM 12I9506/S14

高精度模拟传感器 - high precision

Article number: 11017453

## 产品一览

- 0 ... 3 mm
- 电流输出
- M12 接头
- 60 °C
- IP 67

图片与实际产品类似

## 技术数据

| 基本参数 | |
|---|---|
| 安装方式 | 半齐平 |
| 测量速度 | < 1 mm / ms |
| 测量距离 Sd | 0 ... 3 mm |
| 分辨率（RMS） | < 0,08 µm (静态10 Hz)<br>< 0,17 µm (动态520 Hz)<br>< 0,013 µm (中心区域) |
| 线性误差 | ± 150 µm |
| 重复精度（Sd） | < 1 µm |
| 温漂 | ±25 µm |
| **电气参数** | |
| 电源电压范围 +Vs | 15 ... 30 VDC |
| 最大电流消耗（无负载） | 50 mA |
| 输出电路 | 电流输出 |
| 输出信号 | 0...20 mA |
| 负载电阻（+Vs最小） | < 100 Ohm |

| 电气参数 | |
|---|---|
| 负载电阻（+Vs最大） | < 400 Ohm |
| 压降 Vd | < 7 VDC |
| 短路保护 | 是 |
| 反极性保护 | 是 |
| **机械参数** | |
| 类型 | 圆柱形，螺纹版 |
| 尺寸 | 12 mm |
| 外壳长度 | 90 mm |
| 外壳材质 | 钢（9 SMn (Pb) 28/36） |
| 感应面材质 | 陶瓷 |
| 连接方式 | M12 接头 |
| **环境条件** | |
| 工作温度 | 0 ... +60 °C |
| 防护等级 | IP 67 |

## 备注

- 峰峰值 = 6 x RMS

2022-11-10 指定的产品特性或功能和技术数据不代表或暗示任何保证，技术参数如有变更，恕不另行通知。

高精度模拟量电感式传感器

# IPRM 12I9506/S14

高精度模拟传感器 - high precision

Article number: 11017453

## 尺寸图

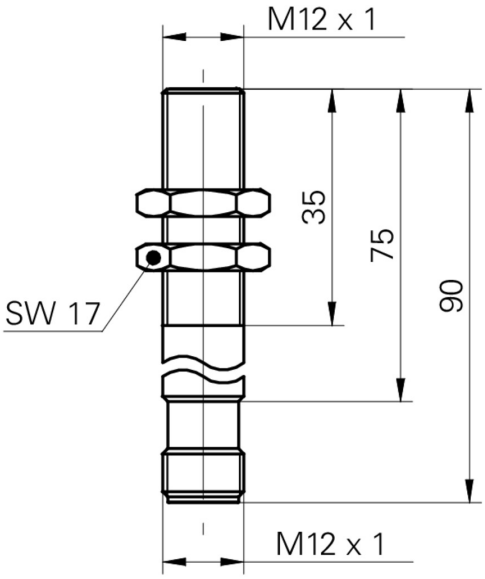


## 针脚定义

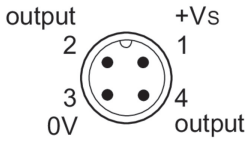


## 安装图

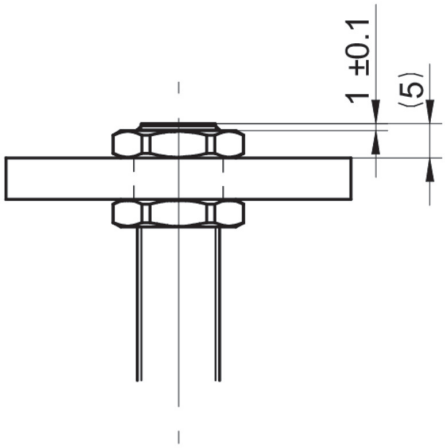


## 接线图

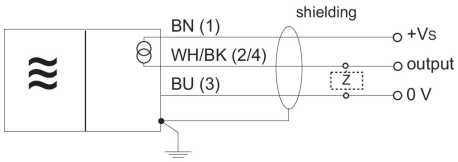


sensor housing has to be connect to earth

2022-11-10 指定的产品特性或功能和技术数据不代表或暗示任何保证 · 技术参数如有变更，恕不另行通知。